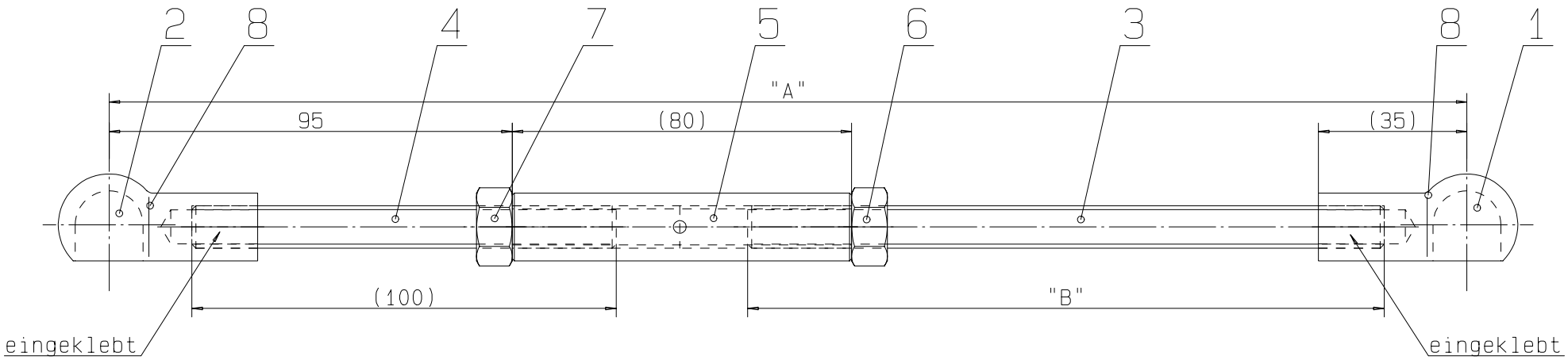

Türbreite	Maß "A"	Maß "B"
600	270	100
650	295	125
700	320	150
750	345	175
800	370	200
850	395	225
900	420	250
950	445	275
1000	470	300
1050	495	325
1100	520	350
1200	570	400

Verwendbar für:
K4F

Schutzvermerk nach DIN 34

Maße ohne Toleranzangabe:
ISO 2768 mK

Oberflächen DIN ISO 1302

Maßstab 1:1

Gewicht

Werkstoff

	Datum	Name
Bearb.	290811	Lange
Gepr.	290811	Evren
Norm		

Benennung
Gestänge

ITER GmbH

Zeichnungsnummer
5417 0020

Blatt 01
01 Bl.

Zust.	Änderung	Datum	Name